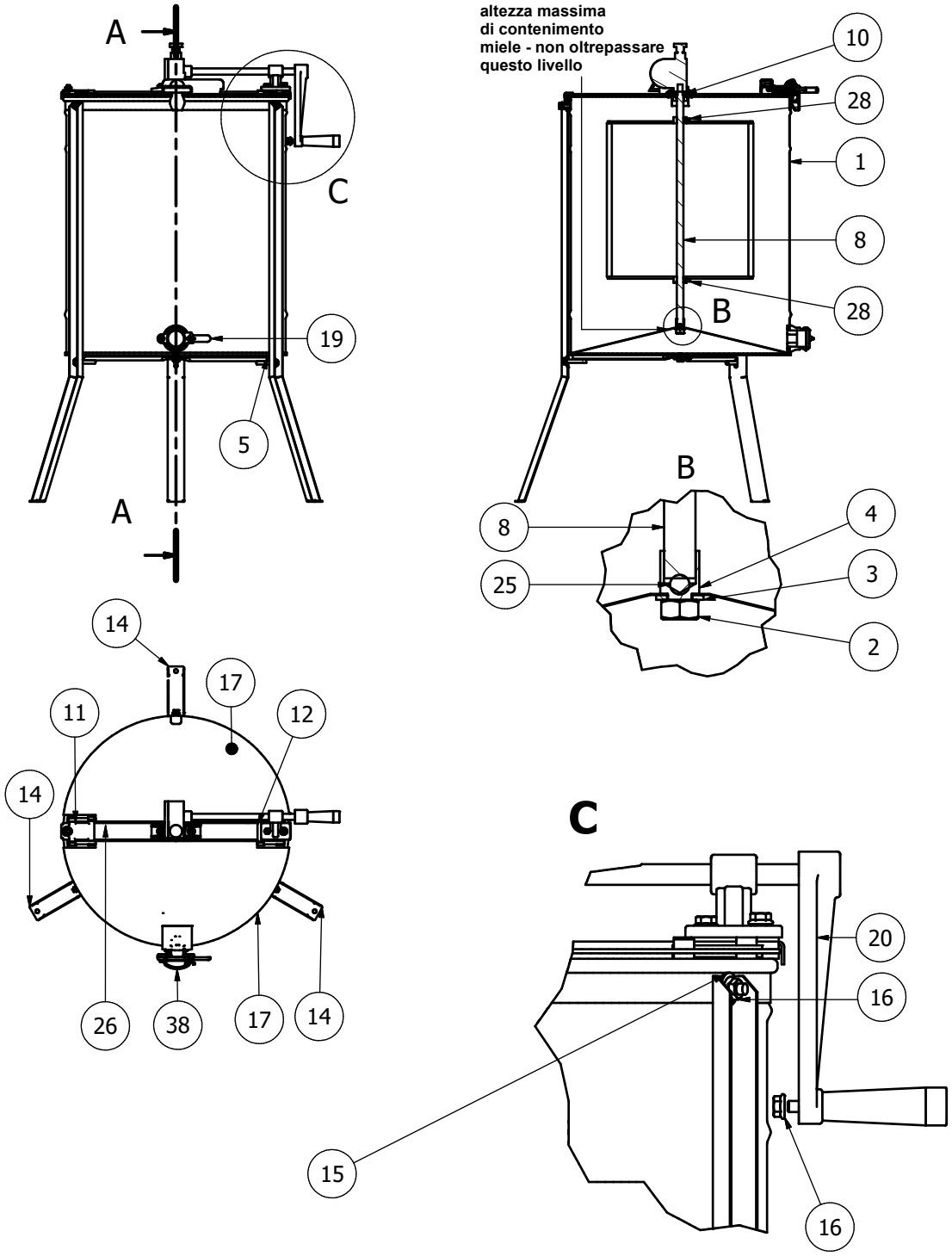

ELENCO PARTI estrattore miele			
ELEMENTO	QTÀ	NUMERO PARTE	DESCRIZIONE
1	1	Contenitore con fondo conico	Aisi 304 sp 0,6 mm
2	1	DIN 934 - M12	Dado esagonale A2
3	1	Rondella diam 12	Acciaio
4	1	Supporto albero centrale	Art. S118 - S119
5	1	-Stella - di unione gambe	S138-S139-S140-S141
8	1	Albero centrale da innesto	Art. A73
9	1	Traversa porta trasmissione e coperchi	Art. T44 -A-B-C-D
10	1	Boccola traversa per albero	Art. B12
11	1	Cerniera a 1 foro	Art.C53
12	1	Cerniera a 2 fori	Art.C53A
13	3	Rondella piccola	M8 8x10x3
14	3	Gamba per smelatore	Art.G28
15	6	Rondella grande	M8 8x16x1.5
16	7	ANSI B18.2.4.4M - M8 x 1,25	Art. D44 Dadi esagonali con flangia metrici - A2
17	2	Coperchio smelatore	C13-C18-C18M
18	3	DIN 933 - M8 x 14	Vite a testa esagonale
19	1	Rubinetto completo con viti in acciaio inox	Art. R11
20	1	Trasmissione competa con freno	Art. T26
22	1	Vite TCEI M08x80	Vite a testa cilindrica
25	1	BIGLIA REGGISPINTA	Art.B16
26	1	cestello per smelatore	
28	2	Grano -per blocco cestello su albero M6x10 Punta conica	Art.G37 Grano di bloccaggio cestello/albero
38	1	MANIGLIA BLOCCA COPERCHIO	C82 - Chiusura per coperchio smelatore manuale
41	1	BLOCCA COPERCHIO FISSO	